12FM04CST

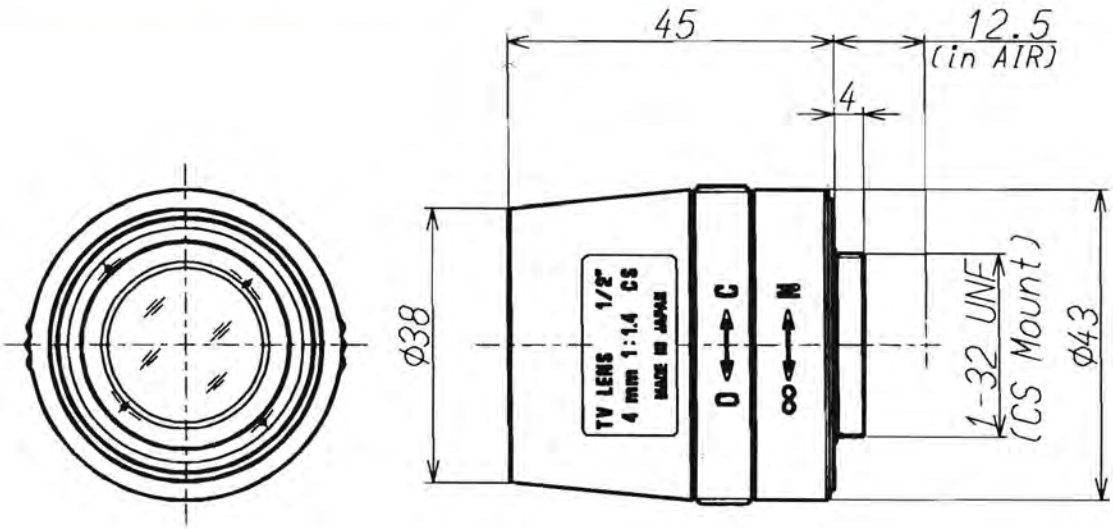

Imager Size	CCDサイズ		1/2"
Mount Type	マウント		C S
Focal Length	焦点距離		4mm
Aperture Range	絞り範囲		1.4～Close
Angle of View (Horizontal X Vertical) 画　角(水平×垂直)		1/2"	87.3°×66.2°
		1/3"	66.2°×50.0°
		1/4"	49.9°×37.5°
Focusing Range	フォーカス範囲		0.2m～∞
Operation 操作方法		Focus フォーカス	Manual 手　動
		Iris アイリス	Manual 手　動
Filter Size	フィルターネジ径		———
Back Focus (in air)	バックフォーカス(in air)		10.69mm
Weight	重　量		60g
Operating Temperature	動作温度範囲		-5～+50°C